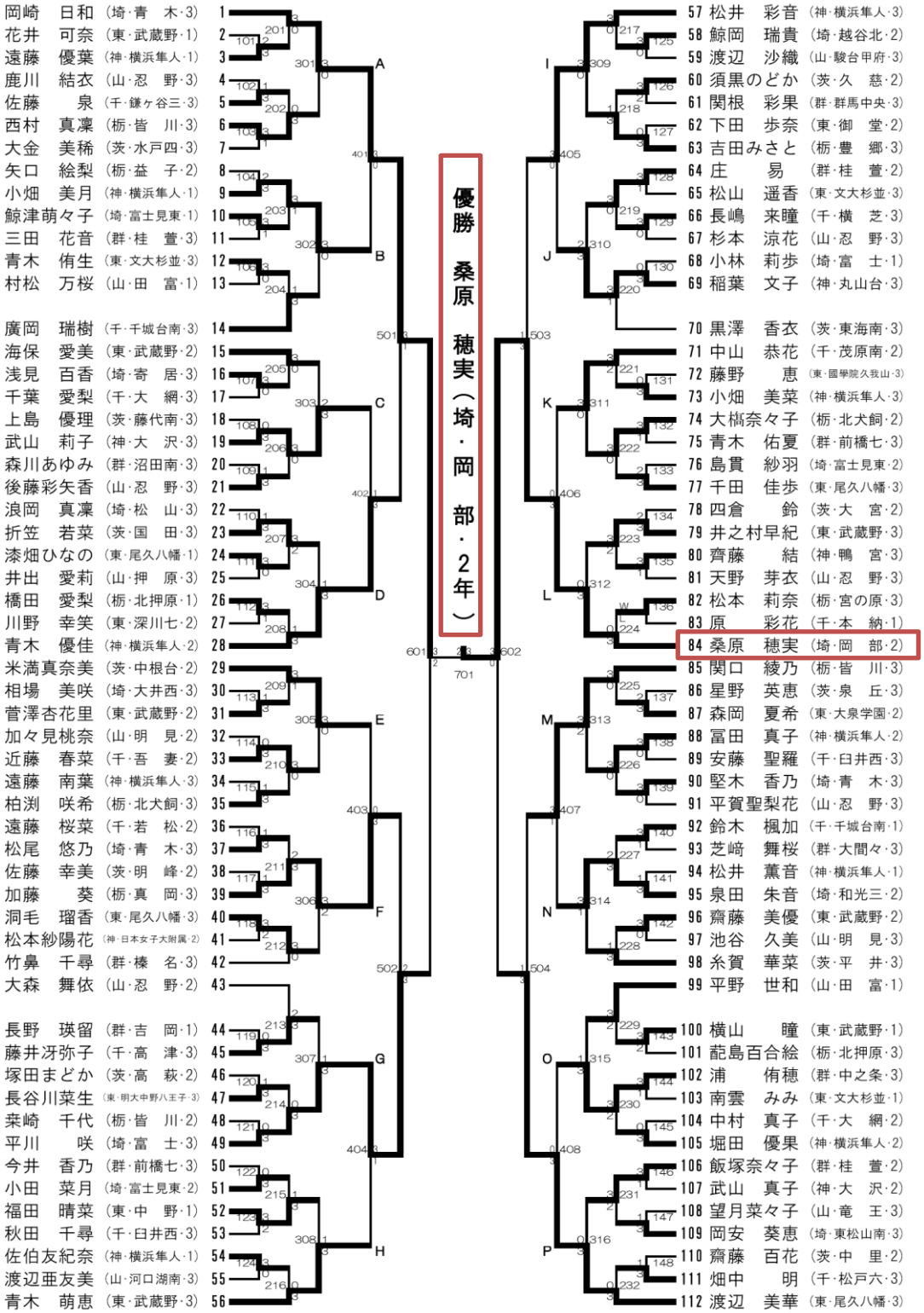女子個人戦　トーナメント